! ATTENTION

Le manuel d'instructions que vous avez entre les mains renferme des informations fondamentales sur les mesures de sécurité à adopter au moment de l'installation et de la mise en service. Il est donc indispensable que l'installateur aisini que l'utilisateur lisent attentivement les instructions avant de procéder au montage et á la mise en marche de cet appareil.

CONTENU

1. INTRODUCTION 3
2. PRÉCAUTIONS ET MESURES PRÉVENTIVES 3
3. INSTALLATION 4
3.1. Consignes de sécurité 4
3.2. Emplacement et installation du Spa 5
3.3. Descriptif de l'installation 8
3.4. Electrical connections 10
4. MISE EN MARCHE 16
5. MODE D'EMPLOI 18
5.1. Précautions 18
5.2. Commandes 20
5.3. Remplissage 21
5.4. Vidange 22
5.5. Capteurs de niveau 23
5.6. Filtration 24
5.7. Mode hiver intelligent 25
5.8. Massage 26
5.9. Control de la temperatura del agua 26
5.10. Mode ÉCONO 26
5.11. Chromothérapie 27
6. ENTRETIEN 27
6.1. Notes sur les travaux d'entretien 27
6.2. Entretien de l'acrylique 28
6.3. Entretien pendant les périodes de non-utilisation et d'absence 29
6.4. Entretien de l'eau 30
6.5. Entretien des filtres 34
6.6. Entretien des lumières 35
7. CODES D'ERREUR 35
8. DÉPANNAGE 36
9. RECYCLAGE ET ENVIRONNEMENT 37
10. DÉCLARATION DE CONFORMITÉ 38

1. INTRODUCTION

Ce manuel contient toutes les informations nécessaires pour profiter pleinement de votre SPA. Lisez attentivement les points détaillés ci-dessous.

Le Spa est spécialement conçu pour le bain, offrant une combinaison de bain et de massage. Il se compose d'une boucle d'eau fermée entraînée par une pompe qui produit un massage relaxant sur le corps de la personne.
Pour un bain et un massage efficace, la température de l'eau dans la boucle doit être comprise entre 34ºC et 37ºC. Ceci est réalisé à l'aide d'un échangeur de chaleur électrique ou d'un réchauffeur externe lors de son remplissage.

Si vous avez des questions ou des doutes concernant le fonctionnement ou l'entretien de ce produit, contactez votre installateur ou revendeur local. Ce sont des professionnels spécialisés dont les connaissances vous aideront à profiter pleinement de ce produit.

IMPORTANT: Le fabricant se réserve le droit de modifier une partie des conceptions ou des spécifications sans préavis ni responsabilité de sa part.

2. PRÉCAUTIONS ET MESURES PRÉVENTIVES

- Veillez à ce que les enfants n'entrent pas dans le Spa sans autorisation. Pour éviter les accidents, assurez-vous que les enfants sont toujours sous la surveillance d'un adulte. Faites attention en entrant et en sortant du Spa pour éviter tout glissement causé par des surfaces mouillées ou humides.
- Vous devez respecter les réglementations en vigueur en matière de prévention des accidents.
- Ne laissez personne jouer avec des objets métalliques ou pointus à l'intérieur du Spa, ils pourraient endommager la surface en acrylique.
- Vous devez empêcher les utilisateurs d'accéder aux parties électriques du Spa.
- N'utilisez pas d'appareils électriques tels que des radios, des sèche-cheveux, etc. à l'intérieur du Spa.
- Maintenez toujours le niveau d'eau minimum indiqué sur le filtre (même si les capteurs de niveau ne fonctionnent pas).
- En cas d'utilisation d'une couverture qui ne comprend aucun élément de fixation et/ou de sécurité pour empêcher l'accès incontrôlé au Spa, nous recommandons d'installer un élément alternatif (ex. : restreindre l'accès à la zone ou une clôture périphérique, etc.) pour empêcher l'accès au Spa ou son utilisation inappropriée.

3. INSTALLATION

3.1. Consignes de sécurité

- Un professionnel qualifié doit installer, mettre en route et effectuer l'entretien du système, en suivant attentivement les instructions d'installation et toutes les instructions qui apparaissent dans ce manuel.
- Ce système ne peut pas être branché à une simple prise. Assurez-vous que les caractéristiques de l'installation électrique répondent aux exigences suivantes : **3 phases, 400V phase à phase et 230V phase au neutre.**
- Il est obligatoire de respecter toutes les réglementations de sécurité électrique en vigueur dans le pays où le système est installé.
- La sécurité des personnes et des matériaux doit être assurée. Vous devez vous conformer aux règlements et aux codes de sécurité établis.
- L'entrée électrique du système doit toujours être protégée par un dispositif de courant résiduel de 30 mA très sensible (RCD)
- Utilisez uniquement une connexion de haute qualité, avec une section transversale de câble appropriée et une mise à la terre appropriée.
- S'assurer que les disjoncteurs thermomagnétiques ont été étalonnés en fonction de la consommation d'énergie (ampérage).
- Ne pas utiliser l'armoire électrique pour connecter d'autres appareils.
- Les valeurs maximales qui apparaissent sur le tableau électrique ne doivent jamais être dépassées.
- Aucune modification n'est autorisée sans l'accord exprès du fabricant.
- Utilisez uniquement les pièces de rechange d'origine fournies par le fabricant.
- Certaines parties de l'équipement fonctionnent à une tension élevée très dangereuse. Ne les manipulez que si le système est complètement déconnecté de l'alimentation électrique ou si les dispositifs de démarrage ne sont pas verrouillés.
- Les valeurs maximales qui apparaissent sur le tableau de distribution électrique ne doivent jamais dépasser l'ampérage recommandé.
- Vérifier les câbles et les dispositifs hydrauliques avant de démarrer le système ou de le brancher au réseau électrique.
- Assurez-vous qu'aucun composant électrique n'est en contact avec l'eau.
- Ne pas manipuler l'équipement avec les pieds humides.

- Le fabricant décline toute responsabilité en cas de dommages causés par l'installation d'accessoires non autorisés ou en cas de dommages causés par une manipulation inappropriée par des personnes non qualifiées. Contactez votre revendeur agréé ou le service d'assistance technique si vous avez des questions ou si vous avez besoin d'une assistance technique.

! ATTENTION

Une bonne mise à la terre est indispensable. Le circuit de mise à la terre du bâtiment doit toujours être en parfait état afin de garantir la sécurité de l'utilisateur du Spa. En cas de doute, faites vérifier votre circuit de terre par une personne qualifiée. Le fabricant décline toute responsabilité en cas de blessure ou de dommage causé par un entretien inadéquat du circuit de terre.

3.2. Emplacement et installation du Spa

Avant de procéder à l'installation et au montage du Spa, vous devez vous assurer d'avoir reçu votre produit avec l'emballage en parfait état. Si l'emballage est endommagé, informez-en immédiatement votre revendeur.

Le Spa doit être manipulé très soigneusement et prudemment par plusieurs personnes à la fois. Ne jamais tenir le Spa par ses tuyaux.

Le Spa doit être installé selon les critères suivants :

- Vous ne devez pas placer d'objets qui ne sont pas entièrement résistants à l'humidité et à l'eau sous ou autour du Spa (dans un périmètre d'un mètre). La garantie du Spa ne couvre pas les dommages aux matériaux ou objets ornementaux ou décoratifs qui pourraient avoir été causés par une inondation ou l'humidité de l'air.
- La base sur laquelle le Spa est installé doit être suffisamment grande pour supporter le poids du Spa, son eau et le nombre maximum d'utilisateurs. Dans le cas contraire, la garantie ne couvrira pas les dommages qui pourraient survenir. Voir la réglementation en vigueur en matière de construction.
- Placez le Spa en position horizontale, en posant toute la base inférieure sur une surface plane et uniforme capable de supporter son poids lors de son utilisation (plein d'eau, plus le poids des utilisateurs). Ne l'installez pas sur une surface incurvée ou au-dessus de blocs qui concentrent le poids à des points spécifiques.

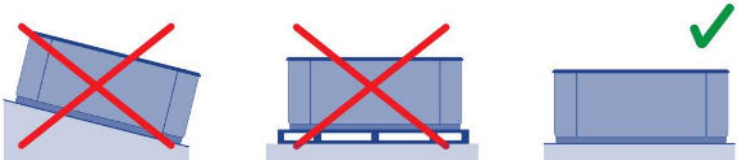

1

- Un drain de taille appropriée doit être prévu pour permettre à tout le volume d'eau de s'écouler.
- Avant l'installation, si vous pensez qu'il existe une raison quelconque pour laquelle vous devrez peut-être retirer le Spa de son emplacement initial, vous devez en tenir compte pour éviter tout dommage futur au bâtiment ou à la tuyauterie s'il est démonté. La garantie ne couvre pas les réparations de tels dommages.
- Les côtés où se trouvent les moteurs et la vanne thermostatique doivent toujours être entièrement accessibles pour permettre les travaux d'entretien. L'emplacement du Spa doit permettre de le déplacer afin que tous les côtés soient facilement accessibles.

INSTALLATION EXTÉRIEURE

Si vous choisissez de placer le Spa **à l'extérieur**, notez les points suivants :

Ne laissez pas le Spa exposé au soleil sans eau et sans housse de protection. Une exposition prolongée au soleil peut endommager la surface de votre Spa et ses accessoires. L'acrylique absorbe rapidement la chaleur des rayons du soleil et il peut atteindre des températures très élevées qui l'endommageraient. Il supporte une température maximale de 60°C.

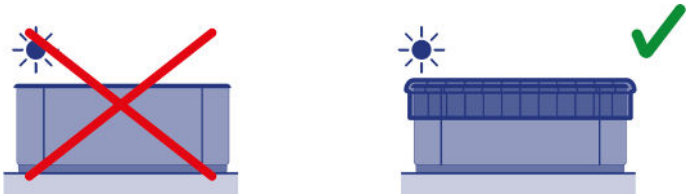

2

Si possible, le Spa doit être placé à l'écart des zones arborées, pour éviter que les feuilles qui tombent n'obstruent le filtre et les boucles d'eau.
Lorsque vous placez le Spa dans des zones vitrées, évitez la lumière directe du soleil sur le Spa à travers les fenêtres, car cela pourrait augmenter la température de manière excessive.

Lorsque vous laissez le Spa **à l'extérieur à des températures proches de 0°C**, il existe 2 options :

- Pour une utilisation fréquente, laissez l'eau dans le Spa en isolant les tuyaux d'alimentation en eau pour éviter qu'ils ne gèlent. Le Spa dispose d'un mode qui empêche l'eau de geler à l'intérieur en la faisant circuler à travers l'échangeur de chaleur lorsque la température de l'eau descend en dessous de 7ºC (voir section 5.7. Mode hiver intelligent.)

- S'il n'est pas utilisé, le Spa doit être entièrement vidé et les raccords filetés de l'alimentation en eau doivent être retirés, en s'assurant qu'il ne reste plus d'eau à l'intérieur du Spa ou dans les tuyaux. (Voir rubrique 6.3. Entretien en période de non-utilisation et d'absence.).

INSTALLATION INTÉRIEURE

Il est conseillé de prévoir un drainage à proximité du Spa, pour éviter que l'eau ne s'accumule autour de celui-ci et éviter les zones glissantes où les utilisateurs pénètrent.

N'oubliez pas que le fonctionnement du Spa augmente l'humidité de la pièce dans laquelle il se trouve. Par conséquent, il est conseillé d'avoir un système de ventilation pour éviter toute accumulation d'humidité qui pourrait endommager les éléments à proximité.

L'utilisation de la couverture réduit les pertes de chaleur et l'humidité dans la zone.

! ATTENTION

Ne laissez pas le Spa vide et découvert à des températures supérieures à 20°C ou inférieures à 4°C.

VERSION AU SOL

La structure du Spa ne doit jamais être fixée au sol. Le Spa se contracte et se dilate en raison des changements de température. La fixation du Spa au sol peut causer des dommages irréparables et des fissures dans la coque en acrylique. Il devrait simplement être mis en place et s'installer sous son propre poids à l'endroit désiré. Ne pas soulever ni manipuler le Spa par son bord supérieur.

Lorsque le Spa est bien en place, terminez les travaux en gardant à l'esprit que vous devez laisser un dégagement d'au moins 400 mm autour de la coque pour un éventuel entretien. N'y placez jamais d'objets pouvant toucher la coque, les tuyaux ou les accessoires du Spa. Laissez une trappe d'accès ou un moyen d'accéder à la zone autour du Spa pour les travaux d'entretien. Cette zone doit être d'au moins 700mm.

Vous pouvez terminer le travail avec du carrelage ou matériel du même genre, en vous assurant que la zone autour de la coque du Spa n'entre jamais en contact direct avec tout ce que vous installez (*vous devez laisser au moins 1 centimètre tout autour*).

Pour sceller le bord du Spa, utilisez un mastic élastique spécial pour les installations d'eau.

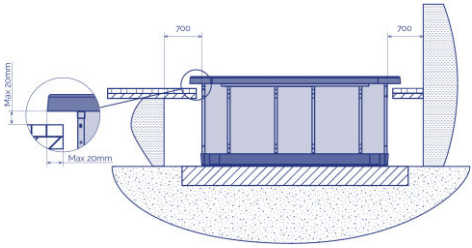

3

Ne remplissez jamais le profil supérieur du Spa avec du ciment ou tout autre matériau qui se dilate/se contracte différemment de la coque. Cela entraînerait la fissuration du Spa. Ne jamais bétonner les tuyaux ou les accessoires du Spa.

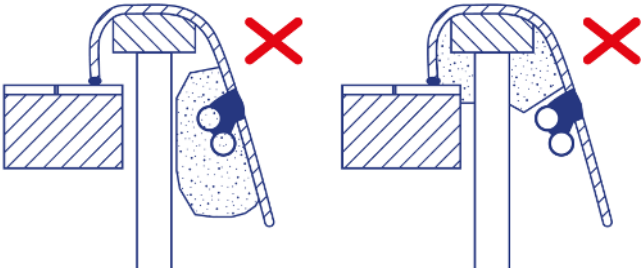

4

3.3. Descriptif de l'installation

Lorsque le Spa est installé dans un endroit approprié, les deux sorties d'eau chaude et froide doivent être installées pour un remplissage automatique. Un joint d'étanchéité (siphon) doit également être installé dans la zone de vidange.

ALIMENTATION EN EAU

1. Retirez avec précaution le panneau gauche du Spa (positionnez-vous devant les trois coussins plats).

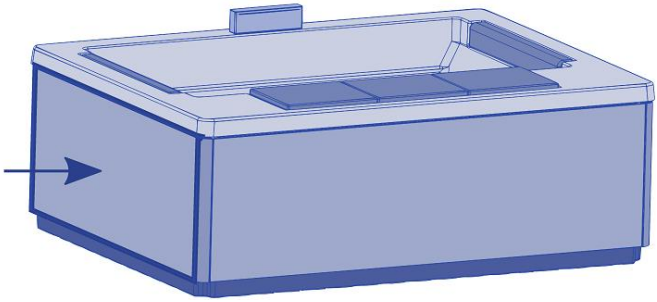

5

2. Raccordez les deux tuyaux d'arrivée d'eau avec un filetage mâle G 3/8" (voir l'image ci-dessous). Connectez la sortie d'eau chaude avec la vanne à bille à la vanne papillon et la sortie d'eau froide à la bleue.

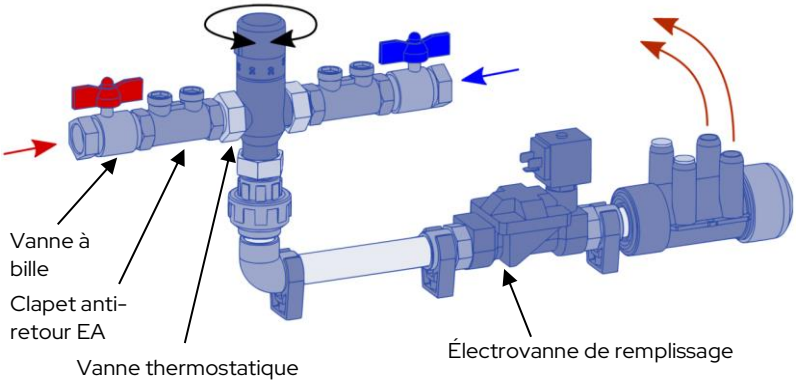

6

Lorsque cela est fait, la vanne thermostatique reçoit l'eau froide de l'alimentation en eau potable et l'eau chaude du système d'eau chaude sanitaire (ECS) où se trouve le Spa. Cela permet de régler la température souhaitée à laquelle le Spa est rempli via la cascade (flèches orange).

Pour régler la température de l'eau, voir section 4. Mise en marche.

JOINT D'ÉTANCHÉIEÉ (siphon)

Il est nécessaire d'installer un joint d'étanchéité, juste derrière la vanne thermostatique. Cela empêche les mauvaises odeurs de pénétrer dans la zone où se trouve le Spa. Il doit avoir les caractéristiques requises et être conforme à la réglementation sur les eaux usées de chaque pays.

Il doit être installé à la sortie de la boucle de vidange du Spa *(tel qu'illustré dans l'image ci-dessous)* et raccordé au réseau d'égouts du bâtiment, dans lequel toute l'eau sera évacuée.

Le joint d'étanchéité doit être raccordé via un tuyau en PVC lisse de 50 mm de diamètre.

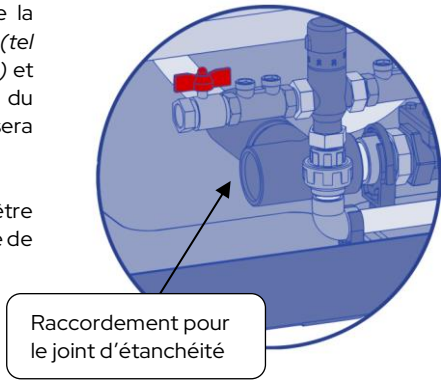

7

! ATTENTION

Le joint d'étanchéité (siphon) n'est pas fourni avec le Spa.

3.4. Electrical connections

! ATTENTION

- Ce système ne peut pas être connecté à une simple prise.
- Il nécessite une installation électrique adaptée. Cette opération doit être effectuée par une personne qualifiée, conformément aux réglementations de sécurité électrique applicables dans chaque pays.
- L'alimentation électrique du Spa doit toujours être protégée par un disjoncteur différentiel très sensible. Nous recommandons un disjoncteur différentiel de 30 mA.
- Une connexion à la terre appropriée doit être réalisée.
- Utilisez un câble dont la section est adaptée à la puissance du Spa et à la distance au tableau électrique.

! ATTENTION – RISQUE D'ÉLECTROCUTION

- Avant d'effectuer des travaux sur le Spa, vous devez débrancher l'alimentation électrique (disjoncteur différentiel en position OFF ou débrancher le câble du secteur).
- N'essayez pas d'accéder à un composant électrique si vous n'êtes pas techniquement qualifié.
- Lors de la manipulation de composants électriques, utilisez toujours un équipement de protection individuelle et des outils adaptés.
- N'accédez jamais aux composants électriques si vous avez le corps ou les pieds mouillés.

ÉTAPES POUR RACCORDER LE SPA

1. Localiser le panneau de commande électrique, ouvrir le panneau latéral de l'armoire qui donne accès aux composants électriques.

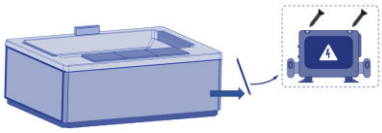

8

2. Ouvrez l'armoire de commande et branchez le tableau électrique du Spa au dispositif de courant résiduel.

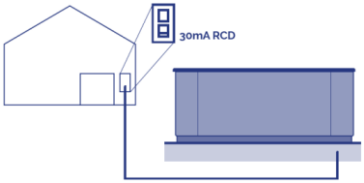

9

IMPORTANT

Avant d'effectuer les branchements électriques, vous devez vérifier les raccords d'eau pour l'eau froide, l'eau chaude et le drain avec son siphon correspondant.

INSTALACIÓN DEL DIFERENCIAL

10

L'installation électrique doit comprendre un disjoncteur différentiel bipolaire très sensible sur le tableau électrique principal (le disjoncteur différentiel n'est pas fourni avec le Spa).

IMPORTANT

Il est nécessaire que le propriétaire du Spa teste et allume/éteint régulièrement le dispositif à courant résiduel pour s'assurer qu'il fonctionne correctement. Nous vous conseillons de le faire au moins une fois par mois.

CONNEXION DU TABLEAU ÉLECTRIQUE DU SPA AU COURANT RÉSIDUEL APPAREIL

Vous devez débrancher l'alimentation électrique avant d'effectuer toute intervention sur le Spa (disjoncteur différentiel en position OFF ou débrancher le câble du secteur).

Selon le type d'environnement où le Spa est installé et la législation applicable en vigueur, un câble avec une section appropriée doit être utilisé pour connecter le dispositif à courant résiduel au tableau électrique du Spa. La section transversale du câble varie en fonction du modèle de Spa et des distances dans l'installation.

ZONES DE COUPE TRANSVERSALE DES CÂBLES

Utilisez des câbles avec des sections transversales appropriées (selon le tableau ci-dessous) pour assurer un bon fonctionnement et éviter les problèmes électriques potentiels susceptibles de compromettre la sécurité de l'utilisateur.

	KW nécessaire										
	2,1	2,5	2,8	3,2	3,5	4,4	5,3	6,2	7	7,9	8,8
Distancie	**Section nominale du câble en mm²**										
6 – 11 m	2,5	2,5	2,5	2,5	4	4	6	10	10	10	10
11 – 15 m	2,5	2,5	4	4	4	6	6	10	10	10	10
15 – 20 m	4	4	4	6	6	6	10	10	10	16	16

La surface de la section du câble devra être augmentée proportionnellement pour des distances plus importantes.

Certaines configurations peuvent nécessiter l'installation d'une ligne de 32 A, de deux lignes de 16 A ou même d'une ligne triphasée (3 x 16 A) pour répondre aux exigences d'alimentation du Spa.

Les options de disposition de votre tableau électrique sont présentées plus loin dans ce manuel d'installation.

N'oubliez pas que l'installation et les modifications du schéma électrique doivent être effectuées par des personnes dûment qualifiées et toujours conformes aux réglementations en vigueur dans chaque pays.
Le fabricant décline toute responsabilité pour tout dommage pouvant être causé par une installation inadéquate ou effectuée par une personne non qualifiée.

IMPORTANT

Notez la position de l'interrupteur DIP de courant maximal. Si le câble utilisé n'est pas adapté à la distance et à la puissance du Spa, il ne fonctionnera pas correctement ; cela peut entraîner une surchauffe des circuits électriques, avec pour conséquence un risque d'accident électrique. Utilisez toujours un câble dont la section transversale est adaptée au courant maximal. **En cas de doute entre deux calibres, utilisez toujours le câble ayant la section la plus grande.**

Pour alimenter le tableau électrique du Spa, localiser le presse-étoupe d'un côté du tableau électrique.

Il faut installer un disjoncteur thermique magnétique et un dispositif à courant résiduel *(non fourni)* à la connexion à l'alimentation.

S'assurer que le câble de raccordement n'est pas alimenté *(dispositif différentiel en position OFF)*.

Branchez le câble au panneau électrique du Spa.

Ouvrir le capot du tableau électrique et insérer le câble d'alimentation dans le côté libre.

Attention, le câble bleu est le fil neutre (BLU) et le câble marron (BRN) est le fil de ligne ou de phase.

Fixer les connecteurs comme indiqué dans les schémas ci-dessous, selon le type d'alimentation.

LIGNE MONOPHASÉE 230V

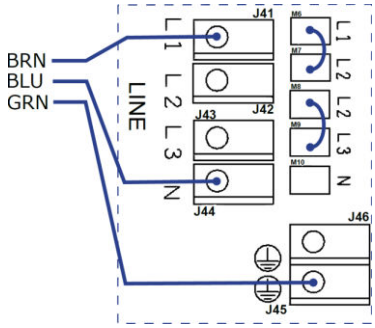

11

Alimentation nécessaire:

- 50/60 Hz
- 1 ligne de 16 A à 230 V

LIGNE TRIPHASÉE 380V

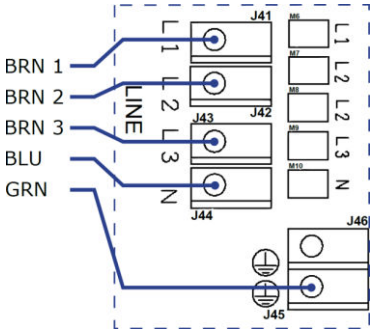

12

Alimentation nécessaire:

- 50/60 Hz
- 3 lignes de 16 A à 380 V (puissance du disjoncteur = 20 A max. chaque ligne)

Dans la ligne triphasée, les cavaliers M6-M7 et M8-M9 doivent être retirés.

! ATTENTION

Une connexion à la terre appropriée doit être effectuée.

Le circuit de mise à la terre du bâtiment doit toujours être en parfait état afin de garantir la sécurité de l'utilisateur du Spa.

En cas de doute, faites vérifier votre circuit de terre par une personne qualifiée. Le fabricant décline toute responsabilité en cas de blessure ou de dommage causé par un entretien inadéquat du circuit de terre.

CARTE DE CIRCUIT IMPRIMÉ

Connecteurs	Terminal	Description
	Pompe1 (J23)	Pompe de massage
	Réchauffeur (J48)	Réchauffeur
	Ozone (J27)	Vanne solénoïde de vidange
	CP (J28)	Pompe d'alimentation et de filtration UV/Ozone
	REAMPLISSAGE SV (J26)	Électrovanne de remplissage
	TEMP PRB (J32)	Sonde de température réchauffeur*
	L1 (J21)	Sonde de niveau minimum
	L2 (J22)	Sonde de niveau maximum
	SPOT 12Vac (J20)	Lumières
	Dispositif (M1, M2)	Panneau de contrôle (KAP.KI)
	AUX (M18)	Transformateur lumière
	J41, J42, J43, J44	Ligne d'alimentation monophasée / triphasée
	J29, J30, J45, J46	Raccordement à la terre
		Connecteurs raccordés au tableau de sécurité

*La sonde de température est reliée au connecteur J32 de la carte mère et à la carte de sécurité qui est reliée aux cosses faston de la carte mère perpendiculairement à cette carte.

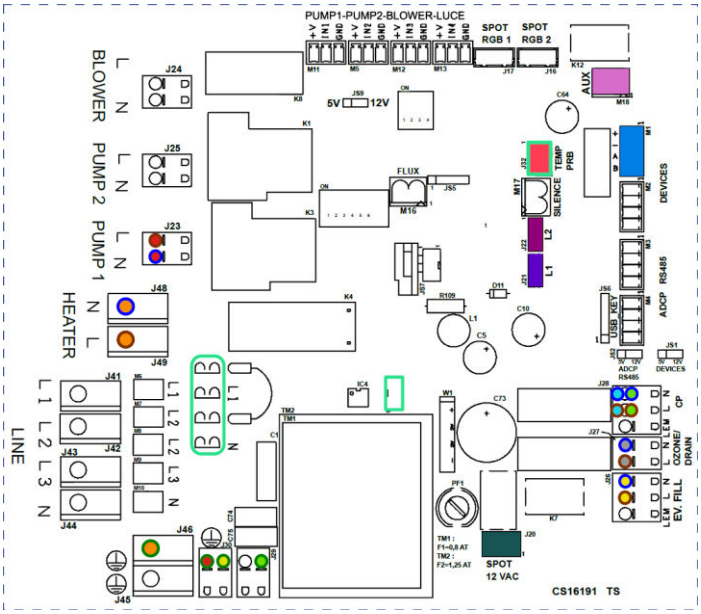
PUMP1-PUMP2-BLOWER-LUCE
SPOT RGB 1
SPOT RGB 2
AUX
BLOWER
PUMP 2
PUMP 1
HEATER
LINE
FLUX
TEMP PRB
SILENCE
DEVICES
RS485
ADCP
USB KEY
OZONE/ DRAIN
EV. FILL
CP
SPOT 12 VAC
CS16191 TS

13

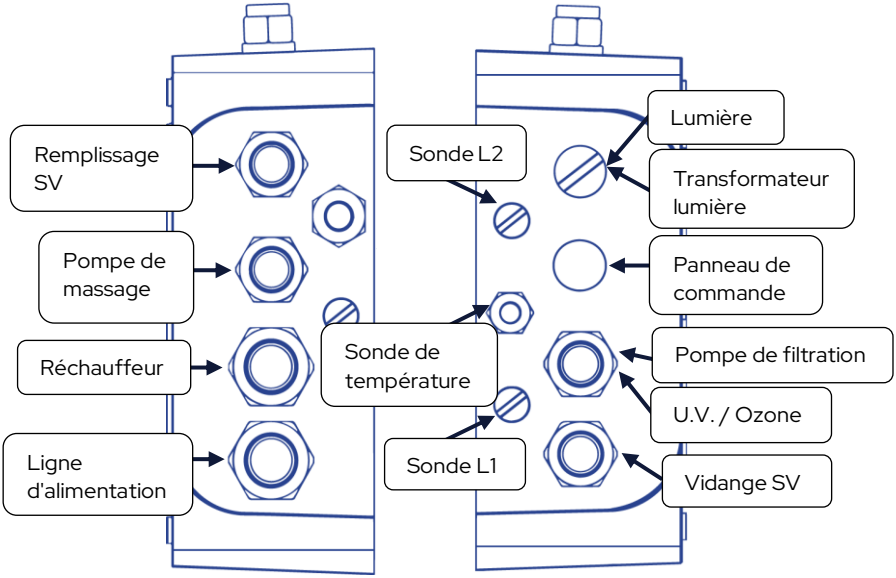
Remplissage SV
Pompe de massage
Réchauffeur
Ligne d'alimentation
Sonde L2
Sonde de température
Sonde L1
Lumière
Transformateur lumière
Panneau de commande
Pompe de filtration
U.V. / Ozone
Vidange SV

14

Les contrôleurs du tableau électrique ont été configurés pour remplir les fonctions installées à l'aide des commutateurs DIP du tableau. Le fabricant n'accepte aucune responsabilité pour l'utilisateur qui actionne ces commutateurs, car cela peut entraîner un mauvais fonctionnement du Spa.

! ATTENTION

Assurez-vous que tous les raccords d'eau et les connecteurs électriques/électroniques sont connectés avant de connecter l'armoire électrique à l'alimentation électrique.

Des presse-étoupes doivent être utilisés sur tous les connecteurs provenant de l'armoire de commande et de la boîte de jonction. Des bornes doivent être utilisées sur toutes les connexions pour maintenir l'intégrité des câbles.

4. MISE EN MARCHE

Avec le dispositif de courant résiduel principal en position OFF, nettoyez la coque du Spa pour éviter que des particules provenant des travaux d'installation ne soient absorbées dans les composants/boucles ou ne les obstruent.

Ensuite, mettre le dispositif de courant résiduel en position ON, ouvrir les robinets et, sur le panneau de commande, commencer le remplissage en maintenant appuyé pendant 3 secondes. Cela ouvre l'électrovanne de remplissage.

Réglez la vanne thermostatique pour régler la température d'eau d'entrée souhaitée. Voici un tableau illustratif pour un bon fonctionnement.

Position du bouton	0,5	1	2	3
Température (ºC)	20	28	37	42

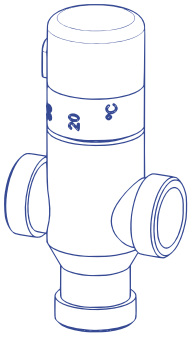

15

Si la température d'entrée de l'eau froide n'est pas la même, ou si vous souhaitez une température dans le Spa différente de celles du tableau, vous devrez peut-être modifier légèrement la position selon le cas.

Nous recommandons de vérifier régulièrement la température de sortie pour s'assurer qu'elle est optimale et de la régler si nécessaire.

Lorsque le niveau d'eau minimum est atteint, vérifier s'il y a des fuites de quelque nature que ce soit et, s'il n'y en a pas, mettre la pompe de filtration en marche pour expulser l'air à l'intérieur de la boucle et la remplir d'eau. Pour cela, reportez-vous à la rubrique 5.6. . Réglez le temps d'activation sur 0 pour qu'il s'allume immédiatement. Suivre ensuite les instructions de cette section pour définir les intervalles de filtration souhaités.

Il est impossible de démarrer une boucle tant que le niveau d'eau minimum n'est pas atteint (capteur L1), toutes les fonctions du panneau de commande sont donc désactivées à l'exception des lumières .

Comme pour la filtration, il est possible d'allumer le système de massage pour remplir la boucle d'eau. Pour ce faire, appuyez sur .

Nous recommandons d'inspecter tous les raccords pour vérifier s'il y a des fuites après avoir mis les boucles en marche et revérifié après 30 minutes de fonctionnement.

Après avoir effectué ces vérifications, remplissez le formulaire de garantie qui accompagne le produit et renvoyez-le au fabricant.

Pour régler le débit du jet et ouvrir/fermer le débit d'eau, procédez comme suit:

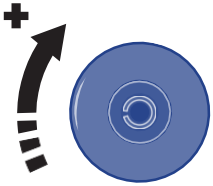

16

5. MODE D'EMPLOI

5.1. Précautions

REMARQUES DE SÉCURITÉ

- Vérifiez régulièrement la température de l'eau. Ne pas utiliser d'eau à des températures supérieures à 40ºC. La température idéale est de 35-36°C.
- Réglez le Spa à une température plus basse si vous prévoyez de l'utiliser pendant plus de 10 à 15 minutes.
- Les femmes enceintes, les enfants en bas âge, les personnes souffrant de problèmes cardiaques, de problèmes de santé ou qui sont sous surveillance médicale ne devraient pas utiliser le Spa sans avoir consulté leur médecin.
- Faites particulièrement attention si vous êtes seul lorsque vous utilisez le Spa. Une immersion prolongée dans l'eau chaude peut causer des nausées, des étourdissements et des évanouissements.
- N'utilisez pas le Spa après avoir bu de l'alcool ou pris des drogues ou des médicaments pour éviter tout risque de somnolence ou d'hypo- ou d'hypertension.
- Soyez particulièrement prudent lorsque vous entrez et sortez du Spa. Les surfaces mouillées augmentent le risque de chute.
- Vous ne devez pas utiliser d'appareils électriques ou électroniques (radios, sèche-cheveux, etc.) à l'intérieur ou à proximité du Spa.
- Pendant que vous utilisez le Spa, veillez à éloigner votre tête, votre corps et vos vêtements à au moins 40 cm des bouches d'aspiration. Si vous avez les cheveux longs, attachez-les pour les tenir en place.
- N'utiliser que des pièces de rechange d'origine. Aucune modification n'est permise sans le consentement express du fabricant.
- Contrôler les niveaux de chlore libre et de pH avant toute utilisation du Spa. Ne pas utiliser le Spa si ces niveaux se situent hors des plages normales préconisées ou si un traitement choc est en cours.

PRÉCAUTIONS D'EMPLOI

- En cas de panne de courant, s'assurer que la boucle d'eau est prête ou connecter/déconnecter les éléments nécessaires avant de rétablir le courant.
- Cet appareil peut être utilisé par des enfants de plus de 8 ans et par des personnes ayant une déficience physique, sensorielle ou mentale ou un manque d'expérience ou de connaissances, à condition qu'ils soient sous la surveillance d'un adulte.
- Ne laissez pas les enfants jouer avec l'appareil.

- Veillez à ce que les enfants n'entrent pas dans le Spa sans autorisation. Pour éviter les accidents, assurez-vous que les enfants sont toujours sous la surveillance d'un adulte. Ne laissez pas les enfants seuls dans le Spa. Soyez prudent lorsque vous entrez et sortez du Spa pour éviter toute chute causée par des surfaces mouillées ou humides.
- Ne laissez personne jouer avec des objets métalliques ou pointus à l'intérieur du Spa, ils pourraient endommager la surface en acrylique.
- Empêcher les utilisateurs d'accéder aux pièces électriques du Spa.
- N'utilisez pas d'appareils électriques ou électroniques dans le Spa.
- Ne mettez pas d'animaux dans le Spa.
- Ne remplissez pas le Spa avec un liquide autre que de l'eau potable.
- Évitez d'utiliser le Spa immédiatement après un exercice physique intense.
- N'utilisez pas le Spa si vous souffrez d'une maladie contagieuse ou dans les 14 jours qui suivent.
- Tous nos Spas sont conçus de manière que leurs pompes aspirent l'eau à travers des couvercles de vidange antivortex situés au fond du Spa. Veiller tout particulièrement à ce que ces évacuations ne soient pas recouvertes ou obstruées par un objet ou par les utilisateurs eux-mêmes (vêtement, cheveux, membres inférieurs, etc.). Pour votre sécurité, gardez toujours la tête à l'extérieur du Spa pour éviter la noyade ou le piégeage accidentel. N'utilisez pas le Spa si les avaloirs sont cassés, endommagés ou enlevés parce que, en plus d'endommager votre Spa, vous courez le risque de vous noyer ou de vous coincer.
- Les appui-têtes de votre Spa sont faits de mousse synthétique qui peut être dégradée par des concentrations élevées de brome/chlore ou des niveaux de pH bas. Lorsque vous ajoutez des produits chimiques, assurez-vous que les appuie-têtes ne sont pas complètement ou partiellement immergés dans l'eau. Si nécessaire, retirer l'appuie-tête jusqu'à stabilisation des niveaux chimiques. Tout dommage causé par une mauvaise utilisation ne sera pas couvert par la garantie du produit.
- Le Spa est fourni avec une couverture qui est conçu pour protéger la surface acrylique de la lumière du soleil lorsque votre Spa n'est pas utilisé. Cette couverture vous aidera également à maintenir la température de l'eau du Spa. Cependant, il n'est pas conçu pour supporter de poids. Pas même de l'eau ou de la neige. Évitez de placer des objets sur la couverture. Ne laissez pas des personnes ou des animaux grimper sur la couverture. Enlevez la neige régulièrement pour éviter toute accumulation.
- L'appareil est alimenté par un dispositif à courant résiduel (DCR) avec un courant résiduel nominal ne dépassant pas 30 mA.

- Il est nécessaire de vérifier l'état de l'eau et de la désinfecter correctement lors de l'utilisation de votre Spa, surtout si elle est restée inutilisée pendant une longue période, avec ou sans eau à l'intérieur. Pendant les périodes de non-utilisation, de petites quantités d'eau stagnante peuvent rester dans le Spa, ce qui peut entraîner la prolifération de micro-organismes potentiellement dangereux pour votre santé. Par conséquent, désinfectez votre Spa comme indiqué dans ce manuel, afin d'assurer des niveaux de pH et de désinfectant appropriés.

PRÉVENIR LE RISQUE D'HYPERTHERMIE

- Des périodes prolongées en contact direct avec de l'eau chaude peuvent entraîner une HYPERTHERMIE, qui survient lorsque la température interne du corps dépasse la température normale de 36,5°C. Il est déconseillé de continuer à se baigner plus de 15 minutes.
- Les symptômes de l'hyperthermie sont une brusque chute de la pression artérielle et, par conséquent une sensation d'étourdissement accompagné éventuellement d'un évanouissement.
- L'eau du Spa ne doit jamais dépasser 40°C.
- Une température comprise entre 37°C et 40°C est sûre pour les adultes qui n'ont pas de problèmes de santé. Une température inférieure est recommandée pour la plupart des personnes et pour les enfants.

5.2. Commandes

Les fonctions et le mode d'exécution de chaque commande du panneau de commande sont décrits ci-dessous.

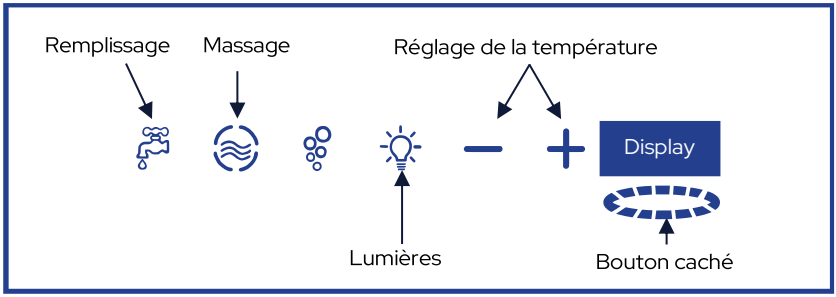

17

Fonction	Contrôle
Massage	1er appuyer : Sur→ la lumière bleue fixe 2ième appuyer : Éteindre →Lumière blanche
Remplissage	Pendant 3 s
Vidange	"Bouton caché" pendant 3 secondes, suivi de
Chromothérapie (lumières)	Appuyé une fois : lance la séquence de couleurs Appuis répétés : modifie la séquence. Appuyé une fois pendant 3 s : arrêt
−/+	Règle la température

Fonctions spéciales:

Fonction	Contrôle
Mode ECONO	−/+ suivi par pendant 3 s
Démo cycle	"Bouton caché" suivi de pendant 3 s
Établir les paramètres du cycle de filtration	"Bouton caché" suivi de pendant 3 s

5.3. Remplissage

L'électrovanne de remplissage, qui est activée sur le panneau de commande en appuyant pendant 3 secondes, permet à l'eau, qui a déjà été mélangée à la température souhaitée, de s'écouler dans le Spa. Le remplissage s'effectue par la cascade.

Lorsque le remplissage du Spa commence, le message "L1" s'affiche sur le panneau de commande, en alternance avec la température de l'eau, jusqu'à ce que de l'eau soit détectée pendant 3 secondes. Ensuite, le panneau affiche « L2 » pendant que le remplissage se poursuit jusqu'à ce qu'il atteigne le capteur de niveau maximum (L2) pendant 10 secondes consécutives.

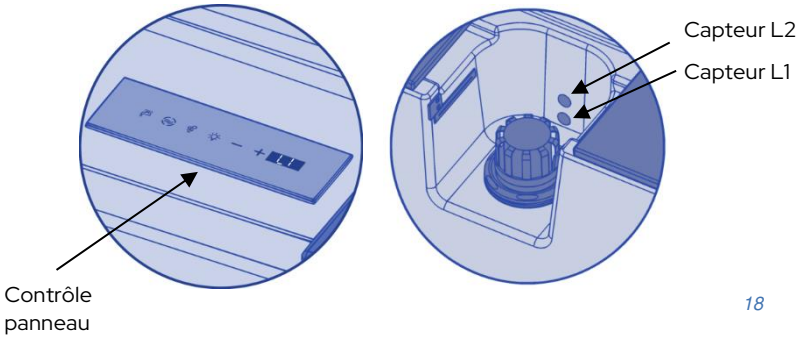

18

Si les capteurs L1 et L2 détectent de l'eau, la fonction de remplissage est désactivée.

Voir la section 6.4. Entretien de l'eau de l'eau pour voir les spécifications à prendre en compte concernant les caractéristiques de l'eau.

5.4. Vidange

La boucle de vidange se compose de deux drains qui sont connectés à l'intérieur devant l'électrovanne de vidange (SV). Après le SV, la boucle de trop-plein est raccordée à la boucle de vidange et, de là, au système d'évacuation via le joint d'étanchéité décrit ci-dessus, qui a été installé par l'installateur.

Lorsqu'il suit un processus de remplissage d'eau continu, le Spa dispose d'une boucle de trop-plein composée de 2 trop-pleins situés au-dessus de la hauteur du filtre télescopique. Ils rejettent l'excédent d'eau dans le système d'égouts du bâtiment après son passage dans le siphon, que la SV soit ouverte ou non.

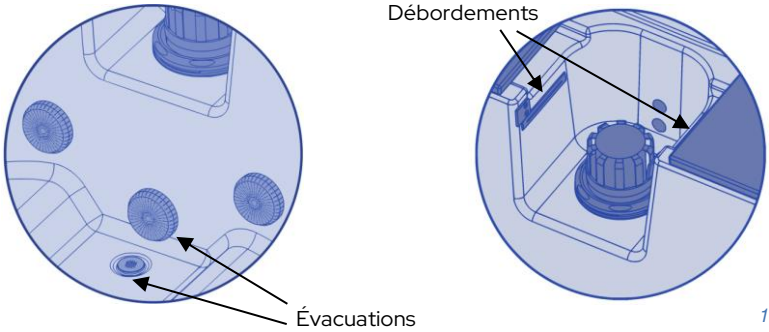

19

Suivez la séquence décrite ci-dessous sur le panneau de commande pour vider le Spa: “Bouton caché” (maintenez enfoncé pendant 3 secondes) puis .

L'eau s'écoule ensuite à travers les avaloirs situés au fond du Spa, vers l'électrovanne de vidange, qui reste ouverte pendant 60 minutes. Puis du SV au système de drainage.

Si L1 continue à détecter de l'eau pendant 3 secondes à la fin de ces 60 minutes, il maintient l'électrovanne ouverte pendant 60 minutes supplémentaires. Quand c’est terminé, une lumière blanche s’allume.

La fonction de vidange peut être arrêtée manuellement à tout moment en appuyant à nouveau pendant 3 secondes.

Quand ce mode est activé, la pompe de massage est désactivée.

! ATTENTION

N'oubliez pas que vidanger le Spa ne le vide pas complètement.

Pendant de longues périodes de non-utilisation, surtout en hiver, enlever l’eau stagnante sur les sièges et au fond du Spa avec une éponge. L'eau résiduelle dans les tuyaux peut être aspirée via les buses d'eau et d'air avec une pompe d'aspiration pour liquides. Les pompes doivent être vidangées par le bouchon de vidange.

5.5. Capteurs de niveau

Les capteurs de niveau empêchent l'activation des fonctions lorsqu'il n'y a pas d'eau. Cela n'affecte pas la fonctionnalité de la fonction.
Le niveau L1 est considéré comme sûr à condition que le capteur détecte de l'eau pendant au moins 3 secondes consécutives. Si l'eau n'est pas détectée pendant ce laps de temps, elle reste éteinte, activant ainsi la procédure de remplissage automatique.

Si le niveau d'eau est inférieur au capteur L1, toutes les fonctions du Spa sont désactivées et le message « LL » s'affiche sur le panneau de commande. Lorsqu’un niveau d’eau approprié est à nouveau détecté, les fonctions sont à nouveau activées.

Lorsque l'eau atteint le capteur de niveau maximum (L2) et continue d'être détectée pendant 10 secondes consécutives, il désactive le remplissage automatique. Si le niveau d'eau est inférieur au capteur L2, le remplissage automatique est activé.

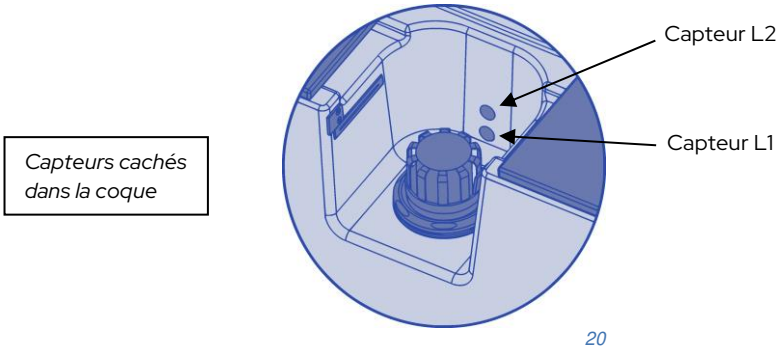

5.6. Filtration

Cela sert à filtrer l'eau qui est aspirée à travers le filtre. L'eau passe ensuite à travers le désinfectant (ozone ou U.V.) et est réchauffée sans avoir besoin d'être vidangée et remplie, grâce à l'échangeur de chaleur.

Le cycle de filtration comprend 2 étapes :

1. Les pompes de massage sont mises en marche pendant 1 minute.
2. La pompe de filtration est mise en marche pendant la durée définie.

Lorsque le cycle de filtration est actif, “FLt” s'affiche sur le panneau de commande en alternance avec la température de l'eau.

La filtration est arrêtée si une autre fonction est activée et elle reprend 5 minutes après la désactivation de l'autre fonction.

Le **cycle de filtration** se programme en réglant les paramètres de durée et de temps d'activation comme suit:

- **Durée:** de 0 - 12 h, par incréments de 1 heure, donc 0 désactive la fonction et 12 = filtration continue. Par défaut, il est réglé sur 0 heures (désactivé).
- **Temps d'activation:** saisissez le nombre d'heures de délai avant que la fonction ne soit requise pour démarrer. Valeurs sélectionnables de 0 (la filtration démarre immédiatement) à 12 heures, par incréments de 1 heure. Par défaut = 2 heures.

Une fois programmés, les cycles démarrent toutes les 12 heures, pendant le temps saisi avec les touches, soit 2 cycles de filtration par jour, un toutes les 12 heures, à partir de la première activation

Procédure de paramétrage:

- Sélectionnez "Bouton masqué" puis maintenez enfoncé pendant 3 secondes. Le panneau de commande affichera la durée du cycle sous la forme dx (où x est la durée en heures).
- Sélectionnez la durée avec les boutons −/+ dans un délai de 5 secondes.
- Confirmez la valeur choisie avec . Une fois confirmée, la nouvelle valeur est enregistrée et le paramètre suivant s'affiche.
- Le panneau de commande indique le retard jusqu'au démarrage comme sy (où y le retard est exprimé en heures).
- Sélectionnez la valeur avec les boutons −/+ dans les 5 secondes.
- Confirmez et enregistrez la nouvelle heure de démarrage en appuyant simplement sur le bouton.

Le contrôleur sort du mode de réglage des paramètres si le clavier reste inactif pendant plus de 5 secondes.

Après un redémarrage (mise sous tension), la filtration commencera après le délai sélectionné avec le paramètre sy.

5.7. Mode hiver intelligent

Avec cette fonction installée, les fonctions (massage et filtration) sont activées régulièrement pour empêcher les pièces transportant de l'eau de geler. Cette fonction démarre automatiquement si la température relevée par la sonde eau est ≤ 7°C.

Si le mode hiver intelligent est activé, la filtration s'arrête puis reprend 1 minute après la fin de SWM.

Activation des fonctions : La pompe de massage est activée pendant 1 minute. Si elle ne fonctionne pas encore, la pompe de filtration est activée tandis que les autres fonctions restent activées.

Le message "ICE" apparaît à l'écran pendant que cette fonction est en cours. Si le mode hiver intelligent est activé, ce système n'autorisera aucune autre fonction à être activée. Cependant, s'il y a une fonction active, ce mode sera désactivé et, s'il est toujours nécessaire, il démarrera 15 minutes après la désactivation de la fonction active.

5.8. Massage

Celui-ci dispose d'un contrôle ON/OFF. Lorsque vous appuyez sur le bouton, la pompe de massage s'allume (allumée en bleu) et si vous appuyez à nouveau, elle s'éteint (allumée en blanc).

5.9. Control de la temperatura del agua

Toutes les 30 minutes, la pompe de filtration s'active pendant 30 secondes pour relever la température, même si l'échangeur n'a pas été activé. Cela sert à faire circuler l'eau de l'échangeur de chaleur, car l'eau à l'intérieur de celui-ci se refroidit plus rapidement, ce qui conduirait à une lecture de température inférieure à la réalité.

SÉLECTION DE LA TEMPÉRATURE

La première fois que −/ +vous appuyez sur l'un ou l'autre des boutons /, le panneau de commande affiche la température réglée actuelle et les deux boutons s'allument en bleu; chaque fois que vous appuyez ensuite sur les boutons, la valeur augmente ou diminue en conséquence.

Si vous − / + n'appuyez pas sur les boutons / pendant 6 secondes ou si vous appuyez sur un autre bouton, l'écran affiche à nouveau la température et les deux boutons s'allument à nouveau en blanc. La nouvelle température réglée est maintenant enregistrée. Les caractéristiques de ce paramètre sont les suivantes:

- Écart de température: 15 - 40°C
- Incréments de 1°C
- Valeur par défaut 35°C
- Valeur au démarrage: le système conserve la dernière valeur de température réglée enregistrée.

5.10. Mode ÉCONO

La fonction ECONO permet d'économiser de l'énergie en maintenant l'eau du Spa à 10°C en dessous de la température définie par l'utilisateur. Dans tous les cas, la température minimale autorisée de l'eau est de 15°C. L'utilisateur peut contrôler cette fonction avec le bouton ECONO, en utilisant une combinaison de commandes sur le clavier:

- Appuyer − / + une fois sur les boutons pour afficher la température actuellement définie.

- Maintenez la touche enfoncée pendant ≥ 3 s et l'écran affichera la nouvelle température réglée en alternance avec le message "Eco" pendant quelques secondes. La température de l'eau sera à nouveau affichée.
- Appuyez − / + une fois sur le bouton pour confirmer si oui ou non la fonction est active. Si la fonction est active, l'écran affichera la température définie, en alternance avec le message "Eco"; sinon, il n'affichera que la température définie.
- Pour désactiver la fonction: même procédure que ci-dessus; l'écran affichera la température réglée.

5.11. Chromothérapie

Lorsqu' il est enfoncé une fois, les lumières sont activées avec la dernière séquence sélectionnée. S'il est de nouveau enfoncé pendant moins d'1 seconde, la séquence est modifiée.

Pour l'éteindre, il suffit d'appuyer pendant 3 secondes lorsqu'il est allumé depuis plus d'1 seconde.

6. ENTRETIEN

Nos Spas sont fabriqués avec les matériaux les plus durables et de la plus haute qualité disponible. Des soins et un entretien approprié assureront la longue durée de vie de votre Spa et de ses composants.

6.1. Notes sur les travaux d'entretien

- Avant d'effectuer toute intervention d'entretien électrique ou mécanique, s'assurer que la machine a été débranchée de l'alimentation électrique et que les dispositifs de mise en marche n'ont pas été verrouillés.
- Ne pas manipuler l'équipement avec le corps ou les pieds mouillés.
- Vous devez impérativement débrancher l'alimentation électrique avant toute intervention sur le Spa (disjoncteur différentiel en position OFF ou débrancher le câble du secteur).
- Ce système ne peut pas être connecté à une simple prise.
- Il nécessite une installation électrique adaptée. Cette opération doit être effectuée par une personne qualifiée, conformément aux réglementations de sécurité électrique applicables dans chaque pays.
- L'alimentation électrique du Spa doit toujours être protégée par un disjoncteur différentiel très sensible. Nous recommandons un disjoncteur différentiel de 30 mA.
- La mise à la terre est indispensable. Le circuit de mise à la terre du bâtiment doit

toujours être en parfait état afin de garantir la sécurité de l'utilisateur du Spa. En cas de doute, faites vérifier votre circuit de terre par une personne qualifiée. Le fabricant décline toute responsabilité en cas de blessures et/ou dommages causés par un mauvais entretien du circuit de mise à la terre.

- Utilisez un câble dont la section est adaptée à la puissance du Spa et à la distance au tableau électrique.
- Suivez toujours les instructions au chapitre: 2. Précautions et mesures préventives.
- N'essayez pas d'accéder à un composant électrique si vous n'êtes pas techniquement qualifié.
- N'accédez jamais aux composants électriques si vous avez les pieds mouillés.
- Le système électrique de l'immeuble doit être muni d'un mécanisme pour débrancher le Spa de l'alimentation secteur, conformément à la réglementation en vigueur.

6.2. Entretien de l'acrylique

Entretien facile pour une belle surface:

- Utilisez des produits d'entretien courants. Pour nettoyer et entretenir normalement cette surface, utilisez un chiffon doux ou une éponge avec un peu de savon et d'eau Rincez bien et séchez avec un chiffon propre et sec.
- Ne jamais utiliser de nettoyants abrasifs.
- La surface en acrylique ne doit jamais être en contact avec des cétones ou des esters tels que l'acétone, les acétates (tels que le dissolvant pour vernis à ongles, le vernis à ongles ou les substances de nettoyage à sec) ou tout autre dissolvant organique avec du chlore, des vernis, de l'essence, des solvants aromatiques, etc.
- Enlevez la poussière et la saleté sèche avec un chiffon doux humidifié.
- Nettoyez les taches de graisse, d'huile, de peinture et d'encre avec de l'alcool isopropylique et séchez avec un chiffon propre et sec.
- Eviter d'utiliser des lames ou tout autre type d'instruments pointus pouvant rayer la surface. Les petites rayures peuvent être éliminées en appliquant une fiche couche de cire de carrosserie, en la polissant légèrement avec un chiffon propre.
- Une fois par semaine, nettoyez la partie du Spa qui n'est pas immergée dans l'eau avec un polish de haute qualité pour Spas.

! ATTENTION

Rappelez-vous de ne jamais exposer le Spa au soleil lorsqu'il est découvert et vide, car cela pourrait entraîner des dommages non couverts par la garantie.

6.3. Entretien pendant les périodes de non-utilisation et d'absence

PÉRIODES COURTES (3-5 JOURS)

- Régler le pH et traiter l'eau (voir rubrique 6.4. Entretien de l'eau).
- Couvrir le Spa.
- Au retour, régler à nouveau le pH et traiter l'eau à nouveau.

PÉRIODES LONGUES (5-14 JOURS)

- Programmez la température à son niveau le plus bas.
- Ajustez le pH et traiter l'eau (voir rubrique 6.4. Entretien de l'eau).
- Couvrir le Spa.
- À votre retour, rétablir la température au point souhaité, réglez le pH et traitez l'eau à nouveau.

PRÉPARATION POUR L'HIVER

Si vous n'utilisez pas le Spa pendant l'hiver ou pendant de très longues périodes, vous devez effectuer les opérations suivantes:

- Débranchez l'équipement électrique, interrupteur du disjoncteur différentiel en position OFF.
- Fermez les robinets d'eau du Spa.
- Vidangez l'eau du Spa et de tous ses tuyaux.
- Laissez toutes les vannes de la boucle ouvertes, retirez tous les bouchons de vidange des pompes et débranchez les tuyaux d'alimentation en eau du spa en vous assurant qu'ils sont complètement vides.
- Nettoyez et séchez le spa.
- Couvrez le spa avec la couverture.

Le Spa ne doit pas être laissé à l'extérieur avec de l'eau à l'intérieur et débranché de l'alimentation à des températures inférieures à 0 °C. L'eau peut geler dans les tuyaux et endommager le Spa.

IMPORTANTE

Il faut respecter la Directive en vigueur dans chaque pays concernant la **Légionelle.** La responsabilité incombe au propriétaire.

6.4. Entretien de l'eau

L'entretien de l'eau est un des points les plus importants et l'utilisateur doit être particulièrement attentif à ce sujet. Cet entretien dépendra de la teneur en minéraux présents dans l'eau utilisée, de la fréquence d'utilisation du Spa, et du nombre de personnes qui l'utilisent.

Il y a trois points fondamentaux pour l'entretien de l'eau:

- Filtration de l'eau
- Analyse chimique et contrôle du pH
- Désinfection de l'eau

UTILISATION EN TOUTE SÉCURITÉ DES PRODUITS CHIMIQUES

Avant d'utiliser tout produit chimique, lisez attentivement le mode d'emploi fourni par le fabricant sur l'étiquette du produit.

- Il est conseillé que ce soit toujours la même personne qui utilise les produits chimiques.
- Conserver ces produits hors de portée des enfants.
- Ajouter les quantités exactes spécifiées à l'eau. Ni trop, ni trop peu.
- Bien fermer les emballages et les conserver dans un endroit sec et bien aéré.
- Ne pas inhaler les produits chimiques et ne pas les laisser entrer en contact avec les yeux, le nez ou la bouche. L'avez-vous les mains après les avoir utilisés.
- Suivez les instructions d'urgence qui figurent sur l'étiquette du produit en cas d'accident ou d'ingestion.
- Ne pas fumer pendant la manipulation de ces produits. Ils peuvent être inflammables.
- Rangez ces produits dans un endroit approprié, jamais à l'intérieur du meuble du Spa.
- Ne mélangez pas les produits ensemble. Ajouter les produits dans l'eau l'un après l'autre. Pour éviter d'éventuelles réactions entre eux.
- Ne pas ajouter de produits chimiques dans l'eau alors qu'il y a des personnes dans le Spa.

PROGRAMME D'ENTRETIEN DE L'EAU DE VOTRE SPA

Tous les produits chimiques : chlore, pastilles de brome, algicides, détartrants calciques et réducteur/augmentateur de pH, etc. : doivent être versés dans un distributeur flottant (non fourni), pompe de massage en marche pendant au moins dix minutes.

RÉGLAGE DU PH

La valeur du pH recommandée doit être comprise entre 7,2 et 7,6. Le niveau de pH mesure l'acidité et l'alcalinité. Les valeurs au-dessus de 7 sont alcalines; et en dessous de 7 sont acides.

> **! ATTENTION**
>
> Il est très important d'avoir un niveau correct de pH pour que le désinfectant agisse correctement, mais également pour prévenir les corrosions ou les incrustations dans le Spa.

Si le niveau de pH est très bas, les effets sont les suivants:

- Le désinfectant se dissipera rapidement.
- L'équipement du Spa peut commencer à se corroder.
- L'eau peut commencer à produire des irritations aux utilisateurs.

Si le niveau de pH est très élevé, les effets sont les suivants:

- Le désinfectant est moins efficace.
- Des incrustations apparaîtront sur l'acrylique et sur le matériel.
- L'eau peut devenir trouble.
- Les pores de la cartouche filtrante peuvent s'obstruer

Vérifier tous les jours le pH de l'eau avec l'étui d'analyse de pH.

Si le pH est au-dessus des taux, utiliser pH MINOR pour les Spas. Attendre deux heures avant de refaire le test du pH. Si le pH est trop bas, utiliser CTX pH PLUS pour les Spas Attendre deux heures avant de refaire le test du pH.

Lorsque le taux de pH correspond aux taux indiqués ci-dessus, suivez les instructions ci-dessous.

DÉSINFECTION DE L'EAU

La désinfection de l'eau est extrêmement importante pour détruire les algues, les bactéries et les organismes susceptibles de se développer dans l'eau. Cependant, une désinfection excessive peut irriter la peau et les yeux.

Le Brome en pastilles est le désinfectant adéquat pour l'eau de votre Spa. Ce produit est placé dans le pré filtre, pour une dissolution graduelle. Vérifiez tous les jours le niveau de brome résiduel en utilisant l'étui d'analyse de Brome.

Il est recommandé d'utiliser **un niveau de brome résiduel entre 2,2 et 3,3 ppm.** Dans le cas du Chlore, pour qu'il soit efficace, la concentration **résiduelle libre de chlore doit être comprise entre 0.5 et 1.5 ppm.**

UTILISATION DE PRODUITS SPÉCIAUX

En plus des produits pour maintenir le pH et le niveau de désinfectant, il existe d'autres produits formulés spécialement pour les Spas qui vous aideront à conserver l'eau et l'installation dans de parfaites conditions.

- DÉTARTRANT CTX POUR SPAS : Prévient l'accumulation de sels de calcium (entartrage), en particulier dans l'eau dure. Ce produit est rajouté une fois par semaine et chaque fois que l'eau est renouvelée.
- CTX ALGASTOP POUR SPAS : Cet algicide prévient la croissance des algues dans l'eau du Spa. Ce produit est rajouté une fois par semaine et chaque fois que l'eau est renouvelée.
- CTX ANTI-MOUSSE POUR SPAS : La mousse se forme souvent à cause de l'agitation de l'eau et des graisses présentes dans l'eau. Lorsqu'il y a beaucoup de mousse dans l'eau, éliminez-la avec l'antimousse CTX pour Spas.
- NETTOYANT CONDUITE D'EAU CTX POUR SPAS : pour éliminer les auréoles de saleté et de graisses qui se forment sur les parois du Spa. Pour utiliser ce produit, il est conseillé de vider le Spa et d'appliquer le dégraissant avec une éponge sur les zones à nettoyer. Puis rincez abondamment à l'eau.

GÉNÉRATEUR D'OZONE (en fonction des caractéristiques du modèle de Spa)

L'ozone, O3 est un composé chimique oxydant très efficace pour désinfecter l'eau. Ses principaux avantages sont qu'il ne laisse aucun résidu chimique et qu'il est inodore.

Il agit comme un désinfectant grâce à son potentiel d'oxydation, qui élimine toute matière organique pouvant se trouver dans l'eau.

Pour produire de l'ozone, il existe un ozonateur qui utilise l'électricité pour produire des ions d'ozone à partir de l'oxygène de l'air. Ce processus se produit automatiquement et le produit résultant est injecté dans le Spa via les buses de retour du filtre. Aucune action n'est requise de la part de l'utilisateur pour produire l'ozone.

L'eau est recueillie par le déversoir, les avaloirs ou le skimmer par l'absorption exercée par la pompe de filtration.

Puis elle passe par l'échangeur de chaleur et l'ozone est injecté à sa sortie de l'échangeur. L'eau est distribuée par le retour de filtration.

Le traitement à l'ozone peut être utilisé avec d'autres produits chimiques tels que le brome ou le chlore.

L'ozone est considéré comme un traitement complémentaire au brome ou au chlore, ce qui permet d'en utiliser de plus petites quantités.

U.V. DÉSINFECTION (en fonction des caractéristiques du modèle de Spa)

Les rayons ultraviolets (UV-C) permettent de désinfecter l'eau sans utiliser de produits chimiques. Lorsque les bactéries, virus et protozoaires sont exposés à des longueurs d'onde comprises entre 200 et 300 nanomètres (gamme C), ces ondes deviennent un germicide rapide et efficace, empêchant les micro-organismes de se reproduire et de contaminer l'eau.

De plus, la désinfection aux rayons UV-C est considérée comme respectueuse de l'environnement, sans produits chimiques et très efficace pour désinfecter l'eau et la protéger des micro-organismes nocifs. Cet élément désinfectant est situé après la pompe de filtration et avant la résistance électrique. Une lampe à l'intérieur de l'unité émet des rayons UV-C qui désinfectent l'eau lorsqu'elle la traverse.

GUIDE RAPIDE D'UTILISATION DES PRODUITS CHIMIQUES

	Motif d'utilisation	Quantité par m3 d'eau	Fréquence d'utilisation
pH minor Spa	Ajouter dans le cas où le test de pH est au-dessus des valeurs admissibles (7,2-7,6 ppm).	Ajouter selon les recommandations du fabricant du produit chimique.	Ajouter le pH quotidiennement à chaque test de pH.
pH plus Spa	Ajouter si les résultats du test de pH sont inférieurs aux valeurs admissibles (7,2-7,6 ppm).	Ajouter selon les recommandations du fabricant du produit chimique.	Ajouter le pH quotidiennement à chaque test de pH.
Tables de brome	Ajouter dans le cas où le test de Br se trouve en dessus des valeurs admissibles (3-5 ppm).	Ajouter selon les recommandations du fabricant du produit chimique.	Ajouter Br quotidiennement avec chaque test.
Détartrant	Pour éviter la formation de sels de calcium (entartrage).	Ajouter selon les recommandations du fabricant du produit chimique.	Toutes les semaines et à chaque fois que l'eau est renouvelée.

Alga stop - Spa	Pour empêcher la prolifération d'algues dans l'eau.	Ajouter selon les recommandations du fabricant du produit chimique.	Toutes les semaines et à chaque fois que l'eau est renouvelée.
Nettoyant de ligne d'eau	Pour éliminer les auréoles de saleté sur les parois du Spa.	Frottez avec une éponge, puis rincez abondamment à l'eau.	Lorsque de la saleté est visible sur les parois du Spa.
Anti-mousse	Excès de mousse présent dans l'eau.	Ajouter selon les recommandations du fabricant du produit chimique.	En cas de mousse dans l'eau.

6.5. Entretien des filtres

L'état de la cartouche filtrante doit être régulièrement vérifié. S'il y a une accumulation de saleté, elle devra être nettoyée ou remplacée. N'oubliez pas qu'un filtre encrassé provoque une baisse du débit d'eau, ce qui peut provoquer une panne du Spa. Tous les Spas sont équipés d'un filtre à cartouche. Vérifiez régulièrement le filtre et suivez les instructions d'entretien qui apparaissent ci-dessous

NETTOYAGE DU FILTRE TÉLESCOPIQUE

1. Débrancher l'équipement électrique. Dispositif à courant résiduel en position OFF.
2. Dévisser le bouchon en haut du filtre.
3. Retirer la cartouche.
4. Nettoyer la cartouche avec de l'eau basse pression.

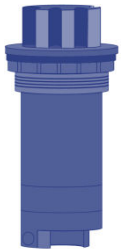

TELESCOPIQUE

21

22

! ATTENTION

N'oubliez pas de suivre toutes les étapes et de fermer la vanne pour éviter d'endommager le Spa et éviter tout accident.

6.6. Entretien des lumières

Le seul entretien de lumière qui peut être nécessaire est le remplacement de la lampe. Suivez les étapes ci-dessous pour remplacer la lampe. Il n'est pas nécessaire de vider l'eau du Spa:

1. Enlever le panneau en bois du côté où est installé la lumière du Spa, en utilisant un tournevis si nécessaire.
3. Pour remplacer la lampe, tournez la douille de la lampe dans le sens inverse des aiguilles d'une montre, retirez la lampe et remplacez-la.
4. Après avoir remplacé la lampe défectueuse par une nouvelle, remettez la douille de la lampe dans son logement et réinstallez le panneau latéral en bois du Spa.

Si vous n'êtes pas sûr ou si vous avez des questions sur le processus ci-dessus, contactez votre revendeur ou un service technique agréé.

IMPORTANTE – RISQUE D'ÉLECTROCUTION

- Assurez-vous que le Spa n'est pas alimenté en électricité.
- La nouvelle lampe doit avoir les mêmes caractéristiques que celle fournie avec le spa.
- N'installez jamais une lampe sans lentille frontale.
- Assurez-vous qu'elle est bien scellée. Vérifiez l'état du joint et remplacez-le si nécessaire.

7. CODES D'ERREUR

Type	Description	Motifs	Solution
Er	Des températures inadaptées à l'utilisation sont atteintes	Température >45°C ou <5°C	Rétablissez la température dans la bonne plage (45>x>5°C)
FLO	La pompe de filtration est activée mais la sonde ne détecte pas d'eau	Pas de débit d'eau	Redémarrer le contrôleur
LL	Le capteur de niveau minimum ne détecte pas la quantité d'eau nécessaire pour activer les pompes	L1 n'a pas détecté d'eau plus de 3 secondes consécutives	Remettez l'eau au niveau minimum
HI	La température de l'eau est supérieure à 42°C	Température de l'eau >42°C	Température de l'eau ≤40°C

AL1	Après 60 minutes de remplissage (avec le Spa initialement vide), le capteur de niveau minimum (L1) ne détecte pas d'eau	Après 60 minutes L1=0	Redémarrer le contrôleur
AL2	Après 60 minutes, L1 a détecté de l'eau mais L2 n'a pas détecté d'eau	Après 60 minutes L1=1 et L2=0	Redémarrer le contrôleur
AL1	Des températures inadaptées à l'utilisation sont atteintes	Température >45°C ou <5°C	Rétablissez la température dans la bonne plage (45>x>5°C)
Adr	La pompe de filtration est activée mais la sonde ne détecte pas d'eau	Pas de débit d'eau	Redémarrer le contrôleur

8. DÉPANNAGE

Problème	Motifs	Solution
Rien ne s'allume	RCD en position OFF	Allumer le RCD
FILTRATION		
Faible débit d'eau lors de la filtration	Filtre sale ou obstrué	Nettoyer le filtre
La pompe de filtration ne se met pas en marche	Pompe de filtration en panne	Vérifier la pompe / Remplacer les balais
	Contacteur endommagé ou connexion défectueuse	Installateur : Vérifier les câbles de connexion. Remplacer le contacteur
	Le câble du panneau de commande est déconnecté de la carte	Branchez le câble sur la carte
	Manque de puissance	Vérifiez la connexion de la pompe au panneau électrique
MASSAGE EAU		
La pompe de massage ne démarre pas	Le câble du panneau de commande numérique est déconnecté de la carte	Branchez le câble sur la carte
	Manque de puissance	Vérifiez la connexion de la pompe au panneau électrique
	Pompe endommagée	Vérifier la pompe / Remplacer les balais
	Contacteur endommagé ou connexion défectueuse	Installateur : Vérifier les câbles de connexion. Remplacement du contacteur
ÉCHANGEUR DE CHALEUR		
Le thermostat ne règle pas correctement la température	Sonde de température mal positionnée	Placer la sonde dans son logement
	Sonde de température en panne	Remplacez la sonde
	Contrôle de température défectueux	Remplacez la commande
L'eau ne chauffe pas	Résistance mal câblée / défectueuse	Vérifier le câblage de la résistance/Remplacer la résistance
	Débitmètre mal câblé / défectueux	Vérifiez le câblage du commutateur de débit / Remplacez le commutateur de débit

9. RECYCLAGE ET ENVIRONNEMENT

Votre Spa contient des équipements électriques et/ou électroniques et, à ce titre, lorsqu'il arrive en fin de vie utile, il doit être traité en conséquence comme un déchet spécial.

Renseignez-vous auprès des autorités locales de votre commune pour connaître la procédure de collecte et de traitement des déchets contenant des éléments électriques et électroniques.

23

10. DÉCLARATION DE CONFORMITÉ

iberspa

IBERSPA, S.L.
N-II km 516,8
Carrer Projecte II
25200 - Cervera (Lleida)
(Spain)

ES	PRODUCTOS:	DA	PRODUKTER:
EN	PRODUCTS:	S	PRODUKTER:
DE	PRODUKTE:	FI	TOUTTEET:
FR	PRODUITS:	N	PRODUKTER:
IT	PRODOTTI:	GR	ΠΡΙΟΝΤΑ:
PT	PRODUTOS:	PL	PRODUCTY:
NL	PRODUKTEN:		
RU	продукт:		

HOTEL SPA

ES - DECLARACION DE CONFORMIDAD
Los productos arriba mencionados se hallan conformes a : Directiva 2014/30/UE (Compatibilidad Electromagnética), Directiva 2014/35/UE (Baja Tensión) y la Norma Europea EN 60335-2-41

EN - EVIDENCE OF CONFORMITY
The products listed above are in compliance with : 2014/30/EU (Electromagnetic Compatibility), Directive 2014/35/EU (Low Voltage) and with the European Standard EN 60335-2-41

DE - KONFORMITÄTSERKLÄRUNG
Die oben angeführten Produkte entsprechen den. Sicherheitsebestimmungen der Richtlinien der Elektromagnetischen Verträglich 2014/30/EU , der Niederspannungs Richtlinien 2014/35/EU, un der europäischen Vorrschrift EN 60335-2-41

FR - DECLARATION CONFORMITÉ
Les produits mentionnés ci-dessus sont conformes aux : Directive Compatibilité Electromagnétique 2014/30/UE , Directive Basse Tension 2014/35/UE et à la Norme Européenne EN 60335-2-41

IT - DICHIARAZIONE DI CONFOMITÀ
I prodotti su elencati sono conformi alle seguenti : Directtiva 2014/30/UE (Compatibilita elettromagnetica), Directtiva 2014/35/UE (Bassa Tensione) e alla Norma Europea EN 60335-2-41

PT - DECLARAÇÃO DE CONFORMIDADE
Os produtos acima mencionado estão conforme a : Directiva 2014/30/UE (Compatibilidade Electromagnética), Directiva 2014/35/UE (Baixa tensáo) e a Norma Europeia EN 60335-2-41

NL - CONFOMITEITSVERKLARING
Bovenstaande produkten voldoen aan de veiligheidsvoorschriften van de,Richtlijn Electromagnetische compatibiliteit 2014/30/EU , laagspannings richtlijn 2014/35/EU en aan de Europese norm EN 60335-2-41

RU - ДЕКЛАРАЦИЯ СООТВЕТСТВИЯ
Упомянутые выше модели соответствуют: Директиве 2014/30 / ЕС (об электромагнитной совместимости), Директиве 2014/35 / ЕС (о низком напряжении) и Европейском стандарте: EN 60335-2-41

DA - FÖRSÄKRAM OM ÖVERENSSTÄMMELSE
Ovans ende produkter ä i överenstämmelse med : Direktiv 2014/30/EU (Elektromagnestik kompatibilitet), Direktiv 2014/35/EU (L gspänning) och med Europeisk Standard EN 60335-2-41

S - OVERENSSTEMMELESESERKL RING
Ovenst ende produkter oppfyller betingelsene elektromagnetiskdirektiv 2014/30/EU , lavpenningsdirektiv 2014/35/EU, og Europeisk Standard EN 60335-2-41

FI - OVERENSSTEMMELSESERK RING
De ovenn vnte varer er i overensstemmelse med : Direktiv- 2014/30/EU (Elektromagnetisk forenelighed), Direktiv- 2014/35/EU (Lavsp nding) og i overensstemmelse med den europ iske standard EN 60335-2-41

N - VAKUUTUS YHDENMUKAISUUDESTA
Yllämainiut tuotteet ovat yhdenmukaisia direktiivin 2014/30/EU (Elektromagneettinen yhdenmuskaisuus), direktiivin 2014/35/EU (Matalajännite)sekä eurooppalaisen standarin EN 60335-2-41

GR - ΑΗΑΩΣΗ ΣΥΜΒΑΤΟΤΗΤΑΣ
Τα παραπα΄νω προτόντα είναυ συμφωνα με την Οδηγία 2014/30/ΕΕ , (Ηλεκτρομαγνηυκης Συμβατστητας) την Οδηγία 2014/35/ΕΕ (Χαμηλης Τασης) κου ε τον Ευρωπατκό Κανονισμ

EN 60335-2-41

PL - DEKLARACJA ZGODNOŚCI
Wymienione powyżej produkty są zgodne z: Dyrektywą 2014/30/UE (Kompatybilność Elektromagnetyczna), Dyrektywa 2014/35/UE (Niskie Napięcie) oraz Norma Europejska: EN 60335-2-41

Firma/Cargo:	**Namnteckning/Befattning:**
Signature/Qualification:	**Underskrft / Stilling:**
Unterschrift/Qualifizierung:	**Signatur/Tilstand:**
Signature/Qualification:	**Allekirjoitus/Virka-asema:**
Firma/Qualifica:	**Υπραφη/Θεση:**
Assinatura/Título:	**Podpisu/Stanowisko:**
Handtekening/Hoedanigheid:	
подпись / квалификация:	

Gerente de Iberspa, S.L. P.P
Manager of Iberspa, S.L. by proxy